SHIMANO

'13 バイオマスターSW 5000PG SA-RB 商品コード 5ーSE33K054

本体価格（税別） 30,300円

短縮コード **03160**

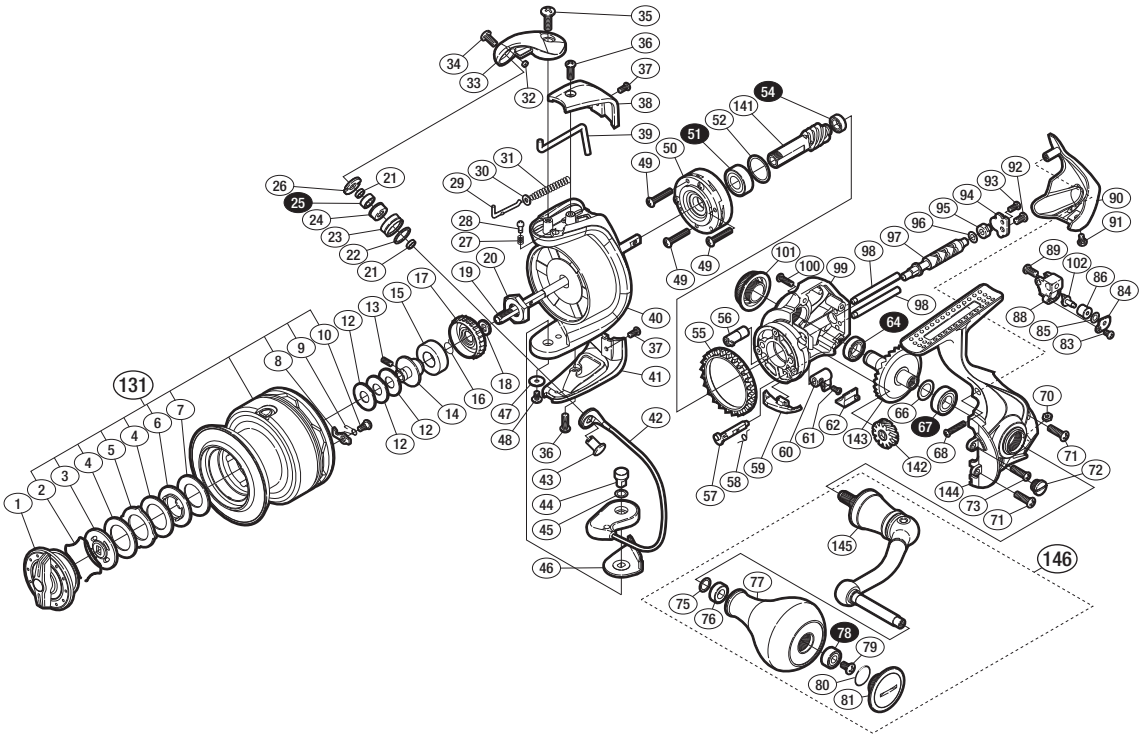

※白ヌキ番号はベアリングを示します。

調整座金類に関しましては、必ずしも分解図中の表現と一致しない場合がございますので、
ご了承ください。（商品により使用している場合とそうでない場合がございます。）

部品番号	部品名	本体価格（税別）
1	ドラグノブ組	1,000
2	抜ケ止メバネ	100
3	小判座金	500
4	ドラグ座金	500
5	耳付座金	100
6	小判座金	100
7	ドラグ座金	500
8	スプールピン	100
9	スプールピンバネ	100
10	固定ボルト	100
12	スプール座金	50
13	セットスクリュー（M2×5）	100
14	メインシャフトベアリングガイド	300
15	スプールブッシュ	100
16	ラチェットバネ	100
17	ドラグ音出シラチェット	200
18	スプール受ケ	100
19	メインシャフト	800
20	ローターナット	300
21	ラインローラーベアリングカラー	100
22	ラインローラースペーサー	100
23	ラインローラー	500
24	ラインローラーブッシュ	50
25	ボールベアリング（4×7×2.5 SARB）	1,200
26	ラインローラー受ケ	100
27	音出シバネ	100
28	音出シピン	100
29	アームバネガイド（A）	100
30	アームバネガイド（A）カラー	100
31	アームカムバネ	100
32	ラインローラー注油穴キャップ	100
33	アームカム	500
34	固定ボルト	50
35	固定ボルト	50
36	固定ボルト	50
37	固定ボルト	50

部品番号	部品名	本体価格（税別）
38	アームカムバネカバー	500
39	内ゲリレバー	200
40	ローター	1,500
41	取付ケカムカバー	500
42	ベール組	2,000
43	アーム固定軸	500
44	取付ケカム固定軸	300
45	座金	50
46	ベール取付ケカムシート	100
47	座金	50
48	固定ボルト	100
49	固定ボルト	50
50	ローラークラッチ組	1,000
51	ボールベアリング（7×14×5 SARB）	1,200
52	座金	50
54	ボールベアリング（5×8×2.5 SARB）	1,200
55	フリクションリング	300
56	ウォームシャフトブッシュ（前）	100
57	ストッパーカム	200
58	クリックバネ	100
59	内ゲリ当タリ	100
60	ストッパーレバー	200
61	固定ボルト	100
62	ストッパーレバーカバー	200
64	ボールベアリング（7×11×3 SARB）	1,200
66	座金（7×10）	50
67	ボールベアリング（7×13×4 SARB）	1,200
68	固定ボルト	50
70	固定ナット	100
71	固定ボルト	50
72	注油穴キャップ	300
73	固定ボルト	100
75	座金	50
76	ハンドルノブブッシュ	100
77	ハンドルノブ	3,500
78	ボールベアリング（4×9×4 SARB）	1,200

部品番号	部品名	本体価格（税別）
79	固定ボルト	50
80	Oリング	50
81	ハンドルノブキャップ	800
83	固定ボルト	50
84	ウォームシャフトピン押サエ板	100
85	座金	50
86	ウォームシャフトピンカラー	100
88	摺動子	700
89	固定ボルト	50
90	ボディガード	500
91	固定ボルト	50
92	固定ボルト	50
93	固定ボルト	50
94	ウォームシャフトカバー	100
95	ウォームシャフトブッシュ（後）	100
96	座金	50
97	ウォームシャフト	500
98	摺動子ガイド	100
99	脚無シボディ	2,000
100	固定ボルト	50
101	ハンドルスクリューキャップ	1,000
102	ウォームシャフトピン	300
131	スプール組	5,000
141	ピニオンギア	1,000
142	ウォームシャフトギア	300
143	ドライブギア組	2,000
144	脚付キフタ	3,000
145	ハンドル	2,000
146	ハンドル組	6,000
*F01	リール袋 （付属品）	400
TRST	取扱説明書 （付属品）	300
BNKI	分解図 （付属品）	200
ITOS	スプール糸止メシール （付属品）	100