SHIMANO

'13 セフィア BB C3000S

S A-RB

商品コード 5ーSE38E030

本体価格（税別） 17,900円

短縮コード **03186**

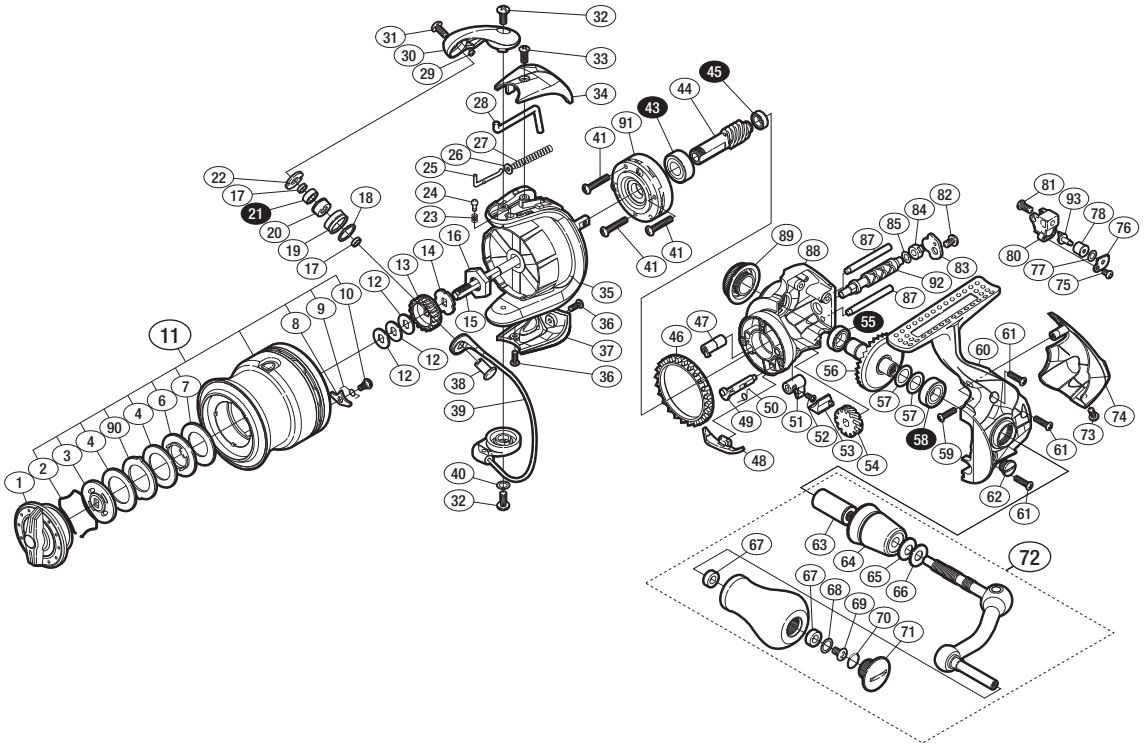

※白ヌキ番号はベアリングを示します。

調整座金類に関しましては、必ずしも分解図中の表現と一致しない場合がございますので、
ご了承ください。（商品により使用している場合とそうでない場合がございます。）

部品番号	部品名	本体価格（税別）
1	ドラグノブ組	1,000
2	抜ケ止メバネ	100
3	小判座金	500
4	ドラグ座金	100
6	小判座金	100
7	ドラグ座金	100
8	スプールピン	100
9	スプールピンバネ	100
10	固定ボルト	100
11	スプール組	3,000
12	スプール座金	50
13	スプール受ケ（A）	100
14	スプール受ケ（B）	100
15	メインシャフト	500
16	ローターナット	300
17	ラインローラーベアリングカラー	100
18	ラインローラースペーサー	100
19	ラインローラー	500
20	ラインローラーブッシュ	50
21	ボールベアリング（4×7×2.5 SARB）	1,200
22	ラインローラー受ケ	100
23	音出シバネ	100
24	音出シピン	100
25	アームバネガイド（A）	100
26	アームバネガイド（A）カラー	100
27	アームカムバネ	100
28	内ゲリレバー	200
29	ラインローラー注油穴キャップ	100
30	アームカム	500
31	固定ボルト	50
32	固定ボルト	50
33	固定ボルト	50

部品番号	部品名	本体価格（税別）
34	アームカムバネカバー	500
35	ローター	1,700
36	固定ボルト	50
37	取付ケカムカバー	500
38	アーム固定軸	500
39	ベール組	2,000
40	座金	50
41	固定ボルト	50
43	ボールベアリング（7×14×5 SARB）	1,200
44	ピニオンギア	800
45	ボールベアリング（5×8×2.5 SARB）	1,200
46	フリクションリング	300
47	ウォームシャフトブッシュ（前）	100
48	内ゲリ当タリ	100
49	ストッパーカム	200
50	クリックバネ	100
51	ストッパーレバー	100
52	固定ボルト	100
53	ストッパーレバーカバー	200
54	ウォームシャフトギア	300
55	ボールベアリング（7×11×3 SARB）	1,200
56	ドライブギア	800
57	座金（7×10）	50
58	ボールベアリング（7×13×4 SARB）	1,200
59	固定ボルト	50
60	脚付キフタ	2,500
61	固定ボルト	50
62	注油穴キャップ	300
63	ハンドル軸ツバ（B）	300
64	ハンドル軸ツバ（A）	800
65	サラバネ（DB-5H）	100
66	ハンドル座金	100

部品番号	部品名	本体価格（税別）
67	ハンドルノブブッシュ	100
68	座金	50
69	固定ボルト	50
70	Oリング	50
71	ハンドルキャップ	300
72	ハンドル組	2,500
73	固定ボルト	50
74	ボディガード	800
75	固定ボルト	50
76	ウォームシャフトピン押サエ板	100
77	座金	50
78	ウォームシャフトピンカラー	100
80	摺動子	700
81	固定ボルト	50
82	固定ボルト	50
83	ウォームシャフトカバー	100
84	ウォームシャフトブッシュ（後）	100
85	座金	50
87	摺動子ガイド	100
88	脚無シボディ	1,000
89	ハンドルスクリューキャップ	1,000
90	耳付座金	100
91	ローラークラッチ組	1,000
92	ウォームシャフト	500
93	ウォームシャフトピン	300
*F01	リール袋 （付属品）	300
TRST	取扱説明書 （付属品）	100
BNKI	分解図 （付属品）	100
ITOS	スプール糸止メシール （付属品）	100