SHIMANO

'17 コンプレックスCI4+ 2500S F6 S A-RB

商品コード 5ーSF07 E026

本体価格（税別） 35,300円

短縮コード **03709**

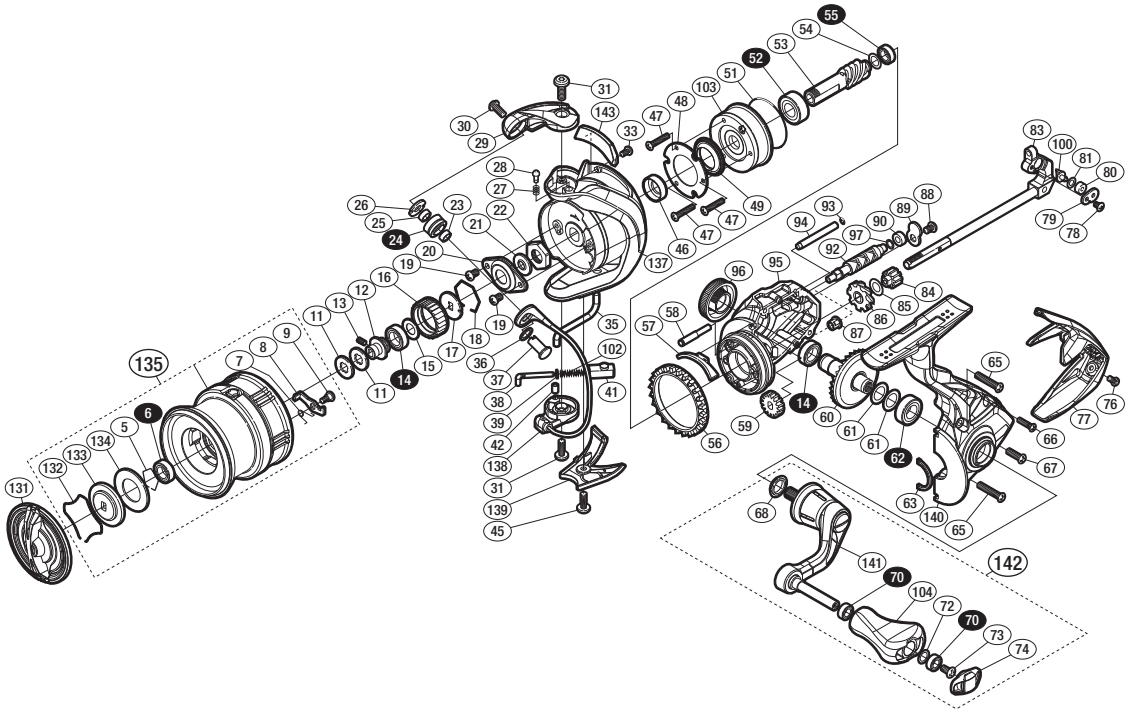

※白ヌキ番号はベアリングを示します。

調整座金類に関しましては、必ずしも分解図中の表現と一致しない場合がございますので、
ご了承ください。（商品により使用している場合とそうでない場合がございます。）

部品番号	部品名	本体価格（税別）
5	ベアリング抜ケ止メ	50
6	ボールベアリング（6×10×3 SARB）	1,200
7	スプールピンバネ	100
8	スプールピン	100
9	固定ボルト	100
11	スプール座金	50
12	スプール軸ベアリングガイド	300
13	セットスクリュー（M2×5）	100
14	ボールベアリング（7×11×3 SARB）	1,200
15	座金	100
16	ドラグ音出シラチェット	200
17	スプール受ケ	100
18	ラチェットバネ	100
19	固定ボルト	50
20	リテーナ	200
21	ローターベアリングシール	200
22	ローターナット	300
23	ラインローラーベアリングカラー	200
24	ラインローラー	2,000
25	ラインローラーベアリングカラー	200
26	ラインローラー受ケ	100
27	音出シバネ	100
28	音出シピン	100
29	アームカム	500
30	固定ボルト	200
31	固定ボルト	100
33	固定ボルト	100
35	内ゲリレバー	200
36	座金	100
37	アーム固定軸	500
38	アームバネガイド	300
39	アームバネガイド（A）カラー	100
41	アームカムバネシート	200
42	アームバネガイド（A）カラーブッシュ	100

部品番号	部品名	本体価格（税別）
45	固定ボルト	100
46	ローターカラー	300
47	固定ボルト	50
48	ローラークラッチカバー板	100
49	ローラークラッチシール	300
51	Oリング	300
52	ボールベアリング（7×14×5 SARB）	1,200
53	ピニオンギア	1,100
54	座金	50
55	ボールベアリング（5×8×2.5 SARB）	1,200
56	フリクションリング	200
57	内ゲリ当タリ	100
58	中間ギア軸	300
59	ウォームシャフトギア	300
60	ドライブギア組	2,000
61	座金	50
62	ボールベアリング（7×13×4 SARB）	1,200
63	フタフランジシール	200
65	固定ボルト	100
66	固定ボルト	50
67	固定ボルト	50
68	ハンドル軸シール	200
70	ボールベアリング（4×7×2.5 SARB）	1,200
72	座金	50
73	固定ボルト	50
74	ハンドルキャップ	300
76	固定ボルト	100
77	ボディガード	1,000
78	固定ボルト	100
79	ウォームシャフトピン押サエ板	100
80	ウォームシャフトピンカラー	100
81	座金	50
83	メインシャフト組	1,800
84	中間ギア（S）	200

部品番号	部品名	本体価格（税別）
85	座金	100
86	中間ギア（L）	500
87	ウォームシャフトブッシュ	100
88	固定ボルト	50
89	ウォームシャフトカバー	100
90	ウォームシャフトブッシュ	100
92	ウォームシャフト	500
93	Oリング	100
94	摺動子ガイド（A）	100
95	ボディ	2,000
96	ハンドルスクリューキャップ	1,000
97	座金	50
100	ウォームシャフトピン	300
102	アームカムバネ	100
103	ローラークラッチ組	1,000
104	ハンドルノブ組	1,000
131	ドラグノブ	1,500
132	抜ケ止メバネ	100
133	小判座金	100
134	ドラグ座金	100
135	スプール組	7,500
137	ローター	2,500
138	ベール組	4,000
139	ベール取付ケカバー	800
140	脚付キフタ	2,000
141	ハンドル	6,000
142	ハンドル組	10,000
143	バランサーガード組	800
*F01	リール袋 （付属品）	400
PUNT	取扱説明書分解図セット （付属品）	200
ITOS	スプール糸止メシール （付属品）	100